Earphones

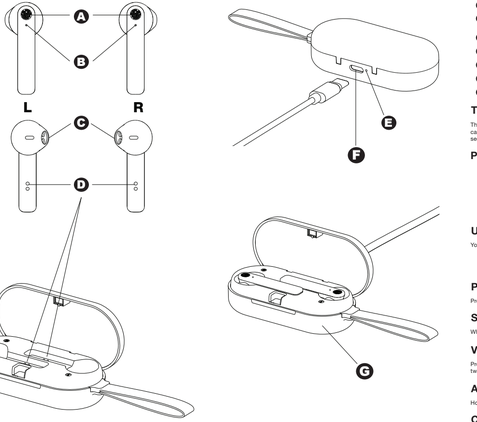

EN User Manual

DE Benutzerhandbuch

ES Manual de uso

FR Manuel de l'utilisateur

IT Manuale d'Uso

DK Brugervejledning

FI Käyttöohjeet

NL Gebruiksaanwijzing

NO Brukermanual

PL Instrukcja obsługi

PT Manual de Utilização

SE Användarmanual

CN 用戶手冊

JP ユーザーマニュアル

EN User Manual

- **A** Multifunction button. See below for all functions.
- **B** LED light. Red: Charging in case. LED turns off once fully charged | Red & Blue flashing: Pairing | Blue flashing: Paired.
- **C** Audio output.
- **D** Charging contact points.
- **E** Charging case battery indicator.
- **F** USB-C charging port.
- **G** Charging case.

Turning on

The earphones will automatically turn on when you take them out of the charging case. You can also turn on the earphones by pressing and holding button **A** for 3 seconds.

Pairing

1) Ensure that Bluetooth® is activated on your phone, tablet or other device.
2) With the earphones out of the charging case, the LED lights will flash red and blue alternately, the earphones are now in pairing mode.
3) On your device, select "Promo Audio" or Custom Device Name to pair.
4) The LED light will flash blue once successfully paired.
5) The earphones will then automatically connect to your preferred device when turned on again.

Unpairing

You can unpair the earphones from your device via any of the below options:

1) Put the earphones back in the charging case.
2) Disconnect via your device's Bluetooth® settings menu.
3) Selecting "Forget Device" via your device's Bluetooth® settings menu.

Play / Pause

Press button **A** on either earphone to play and pause music.

Skip Songs

When playing music, press button **A** three times on either earphone to skip the song.

Volume Control

Press button **A** twice on the left earphone to increase the volume. Press button **A** twice on the right earphone to decrease the volume.

Activate Siri for iPhone users

Hold button **A** on either earphone for 2 seconds to activate Siri.

Call answering and Call hang up

Press button **A** on either earphone to answer a call. You can then press button **A** again to hang up.

Reject a Call

Press and hold button **A** for 2 seconds on either earphone to reject an incoming call.

Low battery prompt

When the battery is running low, a 'low battery tone' will be played every 30 seconds until the earphones are powered off or placed in the charging case.

Turning off

The earphones will automatically turn off when you place them into the charging case. You can also turn off the earphones by pressing and holding button **A** on either earphone for 5 seconds.

Charging the case

1) Connect the USB-C cable to a power source and then plug the USB-C cable into the USB-C port on the side of the charging case. The max input voltage and current should not exceed 5V and 200mA respectively.
2) The charging case will take approximately 2 hours to be fully charged.
3) The battery indicator light on the case flashes red while charging and stops flashing when fully charged.

Charging the earphones

1) Place the earphones into the charging case, ensuring that the connection points are in contact.
2) The LED on the earphones will show a static red light whilst the earphones are charging.
3) The red LED light will turn off once the earphones are fully charged.
4) The earphones will take approximately 1 hour to fully charge.
5) The battery indicator blue light will be on when charging the earphones and will turn off when the battery is empty.
   The charging case battery status will be indicated as below
   >3% Blue light on
   <3% Blue light flashing
   0% Blue light off and stop charging earphones.

Safety and Compliance Information:

- Do not attempt to disassemble the product or insert items into the product as this may cause short circuits resulting in electrical shock or fire.
- The product contains no user replaceable parts. Only authorised service engineers may open the product.
- This product is not waterproof or water resistant. Exposing the product to rain, moisture or other liquids may damage the product and may result in injury to the user. Do not use in the rain or near water.
- Do not use in areas where there is the risk of explosion.
- The product package contains small items and packaging that may be hazardous to children and may pose a choking or strangulation hazard. Keep the product, accessories and packaging out of reach of children at all times. This product is not a toy.
- If the product is damaged in any way, pierced, dropped, exposed to liquid, if the product overheats or if the charging cable is damaged discontinue use immediately.
- Do not connect to any input power supply other than stated at the top of this page.
- Always keep the product between 0°C and 45°C. Operation outside this range may damage the product or cause harm to the user.
- CAUTION: The battery used in this product may present a risk of fire, explosion, electrical shock or chemical burn if mistreated.
- The battery in this product is not user replaceable and should only be handled by authorised service engineers.
- Only use the charging cables provided with the Earphones and the charging device, do not charge with other cables.
- Do not dispose of the product in household waste as this may result in fire, explosion, electrical shock or chemical burn.
- Under certain conditions, exposing the device to a strong electrostatic discharge may cause the device to stop operating. Resulting in the need to reset.

DE Benutzerhandbuch

- **A** Multifunktionstaste. Siehe unten für alle Funktionen.
- **B** LED-Leuchte. Rot: Im Ladevorgang. LED schaltet sich aus, sobald der Ladevorgang abgeschlossen ist | Rot und Blau blinkend: Wird gekoppelt | Blau blinkend: Verbunden.
- **C** Audio-Ausgang.
- **D** Kontaktstellen für das Aufladen.
- **E** Batterieanzeige der Ladebox.
- **F** USB-C-Ladeanschluss.
- **G** Ladegehäuse.

Einschalten

Die Kopfhörer schalten sich automatisch ein, wenn Sie diese aus dem Ladegehäuse nehmen. Sie können die Kopfhörer auch einschalten, indem Sie den Knopf **A** 3 Sekunden lang gedrückt halten.

Verbinden

1) Stelle sicher, dass bei Ihrem Handy, Tablet oder anderen Geräten das Bluetooth® eingeschaltet ist.
2) Wenn die Kopfhörer aus dem Ladegehäuse herausgenommen sind, blinken die LED-Lampen abwechselnd rot und blau, die Kopfhörer befinden sich im Pairing-Modus.
3) Wählen Sie auf Ihrem Gerät „Promo Audio" oder den benutzerdefinierten Gerätenamen zum Koppeln aus.
4) Die LED-Leuchte blinkt blau, wenn die Kopplung erfolgreich war.
5) Die Kopfhörer verbinden sich dann beim nächsten Mal automatisch mit dem gewünschten Gerät, wenn sie wieder eingeschaltet werden.

Verbindung trennen

Sie können die Verbindung der Kopfhörer mit Ihrem Gerät über eine der folgenden Optionen aufheben:

1) Setzen Sie die Kopfhörer wieder in das Ladegehäuse ein.
2) Trennen Sie die Verbindung über das Bluetooth®-Einstellungsmenü Ihres Geräts.
3) Wählen Sie "Gerät vergessen" über das Bluetooth®-Einstellungsmenü Ihres Geräts.

Wiedergabe/Pause

Tippen Sie auf die Taste **A** an einem der beiden Kopfhörer, um Musik abzuspielen oder anzuhalten.

Titel überspringen

Tippen Sie während der Musikwiedergabe dreimal auf die Taste **A** an einem der beiden Kopfhörer, um das Lied zu überspringen.

Lautstärke- Regelung

Tippen Sie zweimal auf die Taste **A** am linken Kopfhörer, um die Lautstärke zu erhöhen. Tippen Sie zweimal auf den Knopf **A** am rechten Kopfhörer, um die Lautstärke zu verringern.

Aktivieren Sie Siri (für iPhone-Benutzer)

Halten Sie den Knopf **A** an einem der Kopfhörer 2 Sekunden lang gedrückt, um Siri zu aktivieren.

Rufannahme und Auflegen

Tippen Sie auf die Taste **A** an einem der Kopfhörer, um einen Anruf anzunehmen. Sie können dann erneut auf die Taste **A** tippen, um aufzulegen.

Anruf ablehnen

Halten Sie den Knopf **A** an einem der beiden Kopfhörer 2 Sekunden lang gedrückt, um einen eingehenden Anruf abzuweisen.

Anzeige für schwache Batterie

Bei niedrigem Batteriestand ertönt alle 30 Sekunden ein "Batterieton", bis die Kopfhörer ausgeschaltet oder in das Ladegehäuse gelegt werden.

Ausschalten

Die Kopfhörer schalten sich automatisch aus, wenn Sie diese in das Ladegehäuse legen. Sie können die Kopfhörer auch ausschalten, indem Sie die Taste **A** an einem der Kopfhörer 5 Sekunden lang gedrückt halten.

Laden des Ladegehäuses

1) Schließen Sie das USB-C-Kabel an eine Stromquelle an und stecken Sie das USB-C-Kabel in den USB-C-Anschluss an der Seite des Ladegehäuses. Die maximale Eingangsspannung und der maximale Strom sollten 5 V bzw. 200 mA nicht überschreiten.
2) Es dauert etwa 2 Stunden, bis das Ladegehäuse vollständig aufgeladen ist.
3) Die Akkuanzeige am Gehäuse blinkt während des Ladevorgangs rot und hört auf zu blinken, wenn der Akku vollständig aufgeladen ist.

Aufladen der Kopfhörer

1) Setzen Sie die Kopfhörer in das Ladegehäuse ein und achten Sie darauf, dass die Anschlusspunkte Kontakt haben.
2) Die LED an den Kopfhörern leuchtet statisch rot, während die Kopfhörer geladen werden.
3) Die rote LED-Anzeige erlischt, sobald die Kopfhörer vollständig aufgeladen sind.
4) Es dauert etwa 1 Stunde, bis die Kopfhörer vollständig aufgeladen sind.
5) Die blaue Batterieanzeige leuchtet, wenn der Kopfhörer aufgeladen wird und erlischt, wenn die Batterie leer ist.
   Der Batteriestatus des Gehäuses wird wie folgt angezeigt:
   >3 % blaues Licht leuchtet ständig
   <3 % blaues Licht blinkt rot
   0 % blaues Licht erlischt und das Aufladen wird beendet.

Informationen zur Sicherheit und Konformität:

- Versuchen Sie nicht, das Produkt zu zerlegen oder Gegenstände in das Produkt einzuführen, da dies Kurzschlüsse verursachen und einen elektrischen Schlag oder Brand hervorrufen können.
- Das Produkt enthält keine vom Benutzer austauschbaren Teile. Nur autorisierte Servicetechniker dürfen das Gerät öffnen.
- Dieses Produkt ist nicht wasserdicht oder wasserfestständig. Wenn das Produkt Regen, Feuchtigkeit oder anderen Flüssigkeiten auszusetzen, kann das Produkt beschädigen und zu Verletzungen des Benutzers führen. Nicht mit nassen Händen anfassen oder benutzen.
- Verwenden Sie das Gerät nicht in explosionsgefährdeten Bereichen.
- Die Produktverpackung enthält Kleinteile und Verpackungen, die für Kinder gefährlich sein können und eine Erstickungs- oder Strangulierungsgefahr darstellen können. Bewahren Sie das Produkt, Zubehör und Verpackung stets außerhalb der Reichweite von Kindern auf. Dieses Produkt ist kein Spielzeug.
- Wenn das Produkt in irgendeiner Weise beschädigt wird, durchstochen wird, fallen gelassen wird, mit Flüssigkeit in Berührung kommt, das Produkt überhitzt oder das Ladekabel beschädigt ist, stellen Sie die Verwendung sofort ein.
- Schließen Sie das Gerät nicht an eine andere als die oben auf dieser Seite angegebene Stromquelle an.
- Halten Sie das Produkt immer zwischen 0°C und 45°C. Ein Betrieb außerhalb dieses Bereichs kann das Produkt beschädigen oder den Benutzer verletzen.
- VORSICHT: Die in diesem Produkt verwendete Batterie kann bei unsachgemäßer Handhabung ein Feuer-, Explosions-, Stromschlag- oder Verätzungsrisiko darstellen, zu Stromschlag oder Verätzung führen, wenn sie falsch behandelt wird.
- Die Batterie in diesem Produkt ist nicht vom Benutzer austauschbar und sollte nur von autorisierten Servicetechnikern gewechselt werden.
- Verwenden Sie nur die mit dem Kopfhörer und dem Ladegehäuse gelieferten Ladekabel. Entsorgen Sie das Produkt nicht im Hausmüll, da dies zu Bränden, Explosionen, Stromschlägen oder chemischen Verbrennungen, Stromschlägen oder Verätzung führen kann.
- Wenn Sie das Gerät einer starken elektrostatischen Entladung aussetzen, kann es unter bestimmten Bedingungen dazu führen, dass das Gerät nicht mehr funktioniert. In diesem Fall muss das Gerät zurückgesetzt werden.

ES Manual de uso

- **A** Botón multifunción. Consulte a continuación todas las funciones.
- **B** Luz LED. Rojo: Cargando en el estuche. El LED se apaga cuando está completamente cargado | Rojo & azul parpadeando: emparejándose | Azul intermitente: emparejado.
- **C** Salida de audio.
- **D** Puntos de contacto de carga.
- **E** Indicador de batería en el estuche de carga.
- **F** Puerto de carga USB-C.
- **G** Estuche de carga.

Encendido

Los auriculares se encenderán automáticamente cuando los saque del estuche de carga. También puede encender los auriculares presionando y manteniendo presionado el botón **A** durante 3 segundos.

Emparejamiento

1) Asegúrese de que Bluetooth® está activado en su teléfono, tableta u otro dispositivo.
2) Con los auriculares fuera del estuche de carga, las luces LED parpadearán en rojo y azul alternativamente, los auriculares estarán entonces en modo de emparejamiento.
3) En tu dispositivo, selecciona "Promo Audio" o "Custom Device Name" para emparejar.
4) La luz LED parpadeará en azul una vez que se haya emparejado correctamente.
5) Los auriculares se conectarán automáticamente a su dispositivo preferido cuando se enciendan de nuevo.

Desemparejamiento

Puede desvincular los auriculares de su dispositivo a través de cualquiera de las siguientes opciones:

1) Vuelva a colocar los auriculares en el estuche de carga.
2) Desconéctelos a través del menú de ajustes de Bluetooth® de su dispositivo.
3) Seleccionando "Olvidar dispositivo" en el menú de ajustes de Bluetooth® de su dispositivo.

Reproducción / Pausa

Toque el botón **A** en cualquiera de los auriculares para reproducir y pausar la música.

Saltar canciones

Al reproducir música, toque el botón **A** tres veces en cualquiera de los auriculares para saltar de canción.

Control de volumen

Toque el botón **A** dos veces en el auricular izquierdo para aumentar el volumen. Toque el botón **A** dos veces en el auricular derecho para bajar el volumen.

Activar Siri para usuarios de iPhone

Mantenga presionado el botón **A** en cualquiera de los auriculares durante 2 segundos para activar Siri.

Responder y colgar una llamada

Toque el botón **A** en cualquiera de los auriculares para responder una llamada. A continuación, puede volver a tocar el botón **A** para colgar.

Rechazar una llamada

Mantenga presionado el botón **A** durante 2 segundos en cualquiera de los auriculares para rechazar una llamada entrante.

Aviso de batería baja

Cuando la batería se está agotando, se reproducirá un "tono de batería baja" cada 30 segundos hasta que los auriculares se apaguen o se coloquen en el estuche de carga.

Apagado

Los auriculares se apagarán automáticamente cuando los coloque en el estuche de carga. También puede apagar los auriculares presionando el botón **A** en cualquiera de los auriculares durante 5 segundos.

Cargando el estuche

1) Conecte el cable USB-C a una fuente de alimentación y luego conecte el cable USB-C al puerto USB-C en el costado del estuche de carga. El voltaje y la corriente de entrada máximos no deben exceder los 5 V y 200 mA, respectivamente.
2) El estuche de carga tardará aproximadamente 2 horas en cargarse por completo.
3) La luz indicadora de la batería en el estuche, parpadea en rojo mientras se carga y deja de parpadear cuando está completamente cargada.

Cargando los auriculares

1) Coloque los auriculares en el estuche de carga, asegurándose de que los puntos de conexión estén en contacto.
2) El LED de los auriculares mostrará una luz roja estática mientras se cargan.
3) La luz LED roja se apagará una vez que los auriculares estén completamente cargados.
4) Los auriculares tardarán aproximadamente 1 hora en cargarse por completo.
5) La luz azul del indicador de la batería se encenderá cuando se carguen los auriculares y se apagará cuando la batería esté vacía.
   El estado de la batería del estuche de carga se indicará como:
   >3%, luz azul encendida
   <3% Luz azul intermitente
   0% Luz azul apagada y deja de cargar los auriculares.

Información de Seguridad y Cumplimiento:

- No intente desmontar el producto ni insertar elementos en él, ya que esto puede dar lugar a cortocircuitos que provoquen una descarga eléctrica o un incendio.
- El producto no contiene piezas reemplazables por el usuario. Solo los ingenieros de servicio autorizados pueden abrir el producto.
- Este producto no es impermeable ni resistente al agua. Exponer el producto a la lluvia, la humedad u otros líquidos pueden dañarlo y provocar lesiones al usuario. No tocar o usar con las manos mojadas.
- No lo utilice en áreas donde exista riesgo de explosión.
- La caja del producto contiene artículos pequeños y embalajes que pueden ser peligrosos que pueden ser peligrosos para los niños y pueden representar un peligro de asfixia o estrangulamiento. Mantenga el producto, los accesorios y el embalaje fuera del alcance de los niños en todo momento. Este producto no es un juguete.
- Si el producto se daña de alguna manera, se perfora, se cae, se expone a líquidos, se sobrecalienta o si el cable de carga está dañado, deje de usarlo inmediatamente, producir overheats or if the charging cable is damaged discontinue use immediately..
- No lo conecte a ninguna fuente de alimentación que no sea la indicada en la parte superior de esta página.
- Mantenga siempre el producto entre 0 ° C y 45 ° C. El funcionamiento fuera de este rango puede dañar el producto o causar daños al usuario.
- PRECAUCIÓN: La batería utilizada en este producto puede presentar un riesgo de incendio, explosión, descarga eléctrica o quemaduras químicas si se trata de manera incorrecta.
- La batería de este producto no puede ser reemplazada por el usuario y solo debe ser manipulada por ingenieros de servicio autorizados.
- Use únicamente los cables de carga proporcionados con el auricular y el dispositivo de carga, no use otros cables.
- No deseche el producto con la basura doméstica, ya que esto puede provocar un incendio, explosión, descarga eléctrica o quemaduras químicas.
- En determinadas condiciones, la exposición del dispositivo a una fuerte descarga electrostática puede hacer que deje de funcionar. Resultando en la necesidad de reiniciar.

FR Manuel de l'utilisateur

- **A** Bouton multifonction. Voir ci-dessous pour toutes les fonctions.
- **B** Couleur de la LED. Rouge : Chargement en cours. Le voyant s'éteint une fois la charge terminée | Rouge et bleu clignotant : Jumelage | Bleu clignotant : Jumelage effectué.
- **C** Sortie audio.
- **D** Points de contact pour la charge.
- **E** Affichage de la batterie sur boîtier de charge.
- **F** Port USB-C pour la charge.
- **G** Boîtier de chargement.

Mise en marche

Les écouteurs s'allument automatiquement lorsque vous les sortez de l'étui de charge. Vous pouvez également allumer les écouteurs en appuyant sur le bouton **A** et en le maintenant enfoncé pendant 3 secondes.

Jumelage

1) Assurez-vous que la fonction Bluetooth® est activée sur votre téléphone, tablette ou autre appareil.
2) Lorsque les écouteurs sont sortis de l'étui de chargement, les LED clignotent alternativement en rouge et en bleu : les écouteurs sont maintenant en mode jumelage.
3) Sur votre appareil, sélectionnez "Promo Audio" ou le nom personnalisé choisi pour le couplage.
4) Une fois le jumelage effectué, le voyant DEL clignote en bleu.
5) Les écouteurs se connectent alors automatiquement à votre appareil préféré lorsqu'ils sont rallumés.

Dissociation

Vous pouvez dissocier les écouteurs de votre appareil en utilisant l'une des options suivantes :

1) Remettez les écouteurs dans l'étui de chargement.
2) Déconnexion via le menu des paramètres Bluetooth® de votre appareil.
3) En sélectionnant " Oublier le périphérique " dans le menu des paramètres Bluetooth® de votre appareil.

Lecture / Pause

Appuyez sur le bouton **A** de l'un des écouteurs pour lire et mettre en pause la musique.

Sauter des chansons

Lorsque vous écoutez de la musique, appuyez trois fois sur le bouton **A** de l'un des écouteurs pour passer à la chanson suivante.

Contrôle du volume

Appuyez deux fois sur le bouton **A** de l'écouteur gauche pour augmenter le volume. Appuyez deux fois sur le bouton **A** de l'écouteur droit pour diminuer le volume.

Activer Siri pour les utilisateurs d'iPhone

Maintenez le bouton **A** sur l'un des écouteurs pendant 2 secondes pour activer Siri.

Prise d'appel et raccrochage d'appel

Appuyez sur le bouton **A** de l'un des écouteurs pour répondre à un appel. Vous pouvez ensuite appuyer à nouveau sur le bouton **A** pour raccrocher.

Rejeter un appel

Maintenez le bouton A enfoncé pendant 2 secondes sur l'un des écouteurs pour rejeter un appel entrant.

Message de batterie faible

Lorsque la batterie est faible, une "tonalité de batterie faible " est émise toutes les 30 secondes jusqu'à ce que les écouteurs soient éteints ou placés dans le boîtier de charge.

Mise hors tension

Les écouteurs s'éteignent automatiquement lorsque vous les placez dans l'étui de charge. Vous pouvez également éteindre les écouteurs en appuyant sur le bouton A ou Chargement de l'étui.

Chargement de l'étui

1) Connectez le câble USB-C à une source d'alimentation, puis branchez le câble USB-C dans le port USB-C situé sur le côté de l'étui de chargement. La tension et le courant doivent rester inférieurs au maximum de doivent pas dépasser 5V et 200mA respectivement.
2) L'étui de charge prendra environ 2 heures pour être complétement chargé.
3) Le voyant de la batterie sur le boîtier clignote en rouge pendant la charge et cesse de clignoter lorsqu'il est complétement chargé.

Chargement des écouteurs

1) Placez les écouteurs dans l'étui de chargement en veillant à ce que les points de connexion soient en contact.
2) Les LED des écouteurs s'allument en rouge pendant leur charge.
3) Le voyant rouge s'éteint lorsque les écouteurs sont complétement chargés.
4) Les écouteurs mettent environ 1 heure à se charger complétement.
5) Le voyant de la batterie s'allume lorsque les écouteurs sont en charge et s'éteint lorsque la batterie est pleine.

L'état de la batterie du boîtier de chargement sera indiqué comme suit :
-35%, lumière bleue allumée
-3%, lumière bleue clignotante
0%, lumière bleue éteinte et arrêt du chargement des écouteurs.

Informations sur la sécurité et la conformité :

- N'essayez pas de démonter le produit ou d'insérer des objets dans le produit, car cela pourrait provoquer des courts-circuits entraînant des chocs électriques, un feu ou des blessures.
- Le produit ne contient aucune pièce remplaçable par l'utilisateur. Seuls les techniciens de maintenance agréés peuvent ouvrir le produit.
- Ce produit n'est pas étanche à l'eau. L'exposition du produit à la pluie, à l'humidité ou à d'autres liquides peut endommager le produit et causer des blessures à l'utilisateur. Ne pas toucher ou utiliser avec des mains mouillées.
- Ne pas utiliser dans des zones où il y a un risque d'explosion.
- L'emballage du produit contient des petits objets et des emballages qui peuvent être dangereux pour les enfants et présenter un risque d'étouffement. Conservez le produit, accessoires et l'emballage hors de portée des enfants à tout moment. Ce produit n'est pas un jouet.
- Si le produit est endommagé de quelque manière que ce soit, percé, écrasé, exposé à un liquide, si le produit surchauffe ou si le câble de chargement est endommagé, cessez de l'utiliser immédiatement.
- Ne connectez pas l'appareil à une alimentation électrique autre que celle indiquée en haut de cette page.
- Conservez toujours le produit entre 0°C et 45°C. Un fonctionnement en dehors de cette plage peut endommager le produit ou blesser l'utilisateur.
- ATTENTION : La batterie utilisée dans ce produit peut présenter un risque d'incendie, d'explosion, d'explosion, de choc électrique ou de brûlure chimique en cas de mauvais traitement.
- La batterie de ce produit n'est pas remplaçable par l'utilisateur et ne doit être manipulée que par des techniciens agréés, par des techniciens de maintenance agréés.
- Utilisez uniquement des câbles de charge fournis avec l'écouteur et le dispositif de charge. Ne chargez pas avec d'autres câbles
- Ne jetez pas le produit dans les ordures ménagères, car cela pourrait provoquer un incendie, une explosion, ou choc électrique ou une blessure grave.
- Dans certaines conditions, l'exposition de l'appareil à une forte décharge électrostatique peut empêcher l'appareil de fonctionner. Provoquer l'arrêt du fonctionnement de l'appareil. Il est alors nécessaire de le réinitialiser.

IT Manuale d'Uso

- A Tasto multifunzione. Vedi sotto per tutte le funzioni.
- B Luce LED. Rosso: in carica nella custodia. Il LED si spegne una volta completamente carico | Rosso e blu lampeggianti: Accoppiato | Blu lampeggiante: Accoppiato.
- C Uscita audio.
- D Punti di contatto della ricarica.
- E Indicatore della batteria della custodia per la ricarica.
- F Porta di ricarica USB-C.
- G Custodia per la ricarica.

Accensione

Gli auricolari si accendono automaticamente quando li estrai dalla custodia. Puoi anche accendere gli auricolari tenendo premuto il pulsante A per 3 secondi.

Accoppiare

1) Assicurati che il Bluetooth® sia attivato sul tuo telefono, tablet e altro dispositivo.
2) Con gli auricolari nella custodia, se hai LED lampeggianti arancione e verde alternati in rosso e blu: gli auricolari sono ora in modalità di associazione.
3) Sul tuo dispositivo, selezionare "Audio promozionale" poi il Nome del dispositivo personalizzato da accoppiare.
4) La luce LED lampeggerà in blu una volta accoppiato con successo.

Gli auricolari si collegheranno automaticamente al tuo dispositivo scelto una volta riaccesi.

Disconnettere

Puoi disaccoppiare gli auricolari dal tuo dispositivo tramite una delle seguenti opzioni:

1) Rimetti gli auricolari nella custodia per la ricarica.
2) Disconnettersi tramite il menu delle impostazioni Bluetooth® del dispositivo.
3) Selezionando "Dimentica dispositivo" dal menu delle impostazioni Bluetooth® del dispositivo.

Play / Pause

Tocca il pulsante A su uno degli auricolari per riprodurre e mettere in pausa la musica.

Salta Canzoni

Durante la riproduzione della musica, tocca tre volte il pulsante A su uno degli auricolari per saltare il brano.

Controllo del Volume

Toccare due volte il pulsante A sull'auricolare sinistro aumentare il volume. Toccare due volte il pulsante A sull'auricolare destro per diminuire il volume.

Attiva Siri per gli utenti iPhone

Tieni premuto il pulsante A su uno degli auricolari per 2 secondi per attivare Siri.

Rispondi alla chiamata e Riaggancia la chiamata

Tocca il pulsante A su uno degli auricolari per rispondere a una chiamata. È quindi possibile toccare nuovamente il pulsante A per riagganciare.

Rifiutare una chiamata

Tenere premuto il pulsante A per 2 secondi su uno degli auricolari per rifiutare una chiamata in arrivo.

Richiesta di batteria scarica

Quando la batteria si sta esaurendo, verrà riprodotto un "tono di batteria scarica" ogni 30 secondi fino a quando gli auricolari non vengono spenti o riposti nella custodia di ricarica.

Spegnere

Gli auricolari si spengono automaticamente quando li inserisci nella custodia di ricarica. Puoi anche spegnere gli auricolari tenendo premuto il pulsante A su entrambi gli auricolari per 5 secondi.

Ricarica della custodia

1) Collega il cavo USB-C a una fonte di alimentazione, quindi collega il cavo USB-C alla porta USB-C sul lato della custodia di ricarica. La tensione e la corrente di ingresso massime non devono superare rispettivamente 5 V e 200 mA.
2) La custodia di ricarica impiegherà circa 2 ore per essere completamente caricata.
3) La spia della batteria sulla custodia lampeggia in rosso durante la carica e smette di lampeggiare quando è completamente carica.

Ricaricare gli auricolari

1) Posizionare gli auricolari nella custodia di ricarica, assicurandosi che i punti di connessione siano a contatto.
2) Il LED sugli auricolari mostrerà una luce rossa statica mentre gli auricolari sono in carica.
3) La luce LED rossa si spegnerà una volta che gli auricolari saranno completamente caricati.
4) Gli auricolari impiegheranno circa 1 ora per caricarsi completamente.
5) La spia della dell'indicatore della batteria si accende durante la ricarica degli auricolari e si spegne quando la batteria è scarica.

Lo stato della batteria della custodia di ricarica sarà indicato come maggiore al 3% con luce blu accesa, al di sotto del 3% con luce blu lampeggiante e allo 0% con luce blu spenta. In questo momento si interrompe la ricarica degli auricolari.

Informazioni sulla sicurezza e sulla conformità:

- Non tentare di smontare il prodotto o inserire elementi nel prodotto poiché ciò potrebbe causare cortocircuiti con conseguenze elettrocuzioni, incendi o lesioni.
- Il prodotto non contiene parti sostituibili dall'utente. Solo i tecnici dell'assistenza autorizzati possono aprire il prodotto.
- Questo prodotto non è impermeabile o resistente all'acqua. Esporre il prodotto a pioggia, umidità o altri liquidi possono danneggiare il prodotto e provocare lesioni all'utente. Non toccare o utilizzare con le mani bagnate.
- Non utilizzare in aree a rischio di esplosione.
- La confezione del prodotto contiene piccoli oggetti e imballaggi che potrebbero essere pericolosi ai bambini e può rappresentare un rischio di soffocamento o strangolamento. Conserva il prodotto, accessori e imballaggi sempre fuori dalla portata dei bambini. Questo prodotto non è un giocattolo.
- Se il prodotto è danneggiato in qualsiasi modo, forato, crattato, esposto a liquidi, se il prodotto si surriscalda o se il cavo di ricarica è danneggiato, interrompere immediatamente l'utilizzo.
- Non collegare ad alcun alimentazione in ingresso diversa da quella indicata nella parte superiore di questa pagina.
- Mantenere sempre il prodotto tra 0°C e 45°C. Il funzionamento al di fuori di questo intervallo potrebbe danneggiare il prodotto o causare danni all'utente.
- ATTENZIONE: la batteria utilizzata in questo prodotto può presentare un rischio di incendio, esplosione, scosse elettriche o ustioni chimiche se maltrattata.
- La batteria di questo prodotto non è sostituibile dall'utente e deve essere manegiata solo da tecnici dell'assistenza autorizzati.
- Utilizzare solo i cavi di ricarica forniti con la Earphone e il dispositivo di carica, non ricaricare con altri cavi.
- Utilizzare solo i cavi di ricarica forniti con l'auricolare e il dispositivo di ricarica, non con caricare con altri cavi.
- Non gettare il prodotto tra i rifiuti domestici in quanto ciò potrebbe provocare incendi, esplosioni, scosse elettriche o ustioni chimiche. In determinate condizioni, l'esposizione del dispositivo a una forte scarica elettrostatica può causare l'arresto del dispositivo. Con conseguente necessità di reimpostare.

DK Brugervejledning

- A Multifunktionsknap. Se alle funktioner nedenfor.
- B LED lys. Rød: Oplader i æske. LED slukker når fuldt opladet | Rød & Blå blinkende: Parrer med enhed | Blå blinkende: Parret.
- C Lydudgang.
- D Kontaktflade til opladning.
- E Batteriindikator for opladningsboks.
- F USB-C stik til opladning.
- G Oplader-æske.

Tænd for høretelefonerne

Høretelefonerne tænder automatisk når du tages ud af oplader-æsken. De kan også tænde ved at trykke og holde knappen A i 3 sekunder.

Parring

1) Bemærk at Bluetooth® er sluket til på din telefon, tablet eller andet apparat.
2) Når høretelefonerne tages ud af opladæsken, vil LED'lyset blinke skiftevis blå og rød. Høretelefonerne er nu klar til parring.
3) På din enhed skal du vælge "Promo Audio" efter Brugerdefineret enhedsnavn for at parre.
4) Når parringen er fuldført vil LED lyset blinke blå.
5) Høretelefonerne vil fremover forbinde automatisk til dit foretrukne apparat.

Sluk parring

Du kan sluke parring af høretelefonerne fra dit apparat ved hjælp af mulighederne nedenfor:

1) Put høretelefonerne tilbage i oplader-æsken.
2) Afbryd forbindelsen via Bluetooth® indstillinger på dit apparat.
3) Vælg "Glem" Parret ved valg af dit apparats Bluetooth® indstillinger.

Play / Pause

Tryk på A knappen på en af høretelefonerne for at afspille og sætte musik på pause.

Skift sange

Når du spiller musik, skal du trykke på knappen A tre gange på en af høretelefonerne for at springe sangen over.

Volume kontrol

Tryk A knappen to gange på venstre høretelefon for at øge lydstyrken. Tryk to gange på A knappen på den højre høretelefon for at reducere lydstyrken.

Aktiver Siri for iPhone

Tryk og hold A knappen på en af høretelefonerne i 2 sekunder for at aktivere Siri.

Besvar og Afslut opkald

Tryk på A knappen på en af høretelefonerne, for at besvare et opkald. Du kan derefter trykke på A knappen igen for at lægge på.

Afvis et opkald

Tryk og hold A knappen nede i 2 sekunder på en af høretelefonerne, for at afvise et indgående opkald.

Lavt batteriniveau

Når batteret er ved at være lavt, afspilles en 'lav batteriniveau' hvert 30. sekund, indtil høretelefonerne slukkes eller placeres i oplader-æsken.

Sluk

Høretelefonerne slukker automatisk, når du placerer dem i oplader-æsken. Du kan også slukke for høretelefonerne ved at trykke og holde A knappen på en af høretelefonerne nede i 5 sekunder.

Opladning af æsken

1) Tilslut USB-C-kablet til en strømkilde, og sæt derefter USB-C-kablet i USB-C-porten på siden af opladæsken. Den maksimale indgangsspænding og strøm bør ikke overstige henholdsvis 5V og 200mA.
2) Oplader æsken i ca. 2 timer for at blive fuldt opladet.
3) Batteriindikator på kasen blinker rødt, når den oplades, og stopper med at blinke, når den er fuldt opladet.

Opladning af høretelefonerne

1) Placer høretelefonerne i oplade-æsken, og sørg for, at forbindelsespunkterne er i kontakt.
2) LED'en på høretelefonerne viser et statisk rødt lys, mens enkeltelefonene oplades.
3) Det røde LED lys slukker, når høretelefonerne er fuldt opladet.
4) Høretelefonerne tager cirka 1 time at opladet fuldt op.
5) Det blå lys på batteriindikatoren er tændt, når du placerer opladeæsken, og slukker, når det er fuldt opladet.

Batteristatusen for opladningsboksen vil blive angivet som følger
-3%, Blå lys tændt
-3% Blå lys blinker
0% Blå lys slukket og stop opladning af øretelefoner.

Oplysninger om sikkerhed og overensstemmelse:

- Forsøg ikke at adskille produktet eller indsætte genstande i produktet, da dette kan ikke forsage kortslutninger, der resulterer i elektrisk stød eller brand.
- Produktet indeholder ingen dele, der kan udskiftes af brugeren. Kun autoriserede servicetekniker må åbne produktet.
- Dette produkt er ikke vand resistent eller vandtæt. Udsættes produktet for regn, fugt eller andre væsker kan beskadige produktet og forårsage personlige skader på brugeren. Undgå berøring eller brug af produktet, med våde hænder.
- Må ikke bruges i områder, der kan være en risiko for eksplosion
- Produktet og indpakningen indeholder små genstande og emballage, der kan være farlig for børn og kan udgøre en kvælningsfare. Opbevar produktet, tilbehør og emballage uden for børns rækkevidde til enhver tid. Dette produkt er ikke et legetøj
- Hvis produktet på nogen måde er beskadiget, gennemboret, tabt, udsat for væske, hvis produktet overophedes, hvis opladningskablet er beskadiget, skal du straks afbryde brugen.
- Tilslut ikke andeen indgangs-strømforsyning end angivet ovenst på denne side.
- Opbevar altid produktet mellem 0 ° C og 45 ° C. Drift uden for dette område kan beskadige produktet eller forårsage skade på brugeren.
- FORSIGTIG: Batteriet, der bruges i dette produkt, kan udgøre en risiko for brand, eksplosion, elektrisk stød eller kemisk forbrændning, hvis det mishandles.
- Batteriet i dette produkt kan ikke udskiftes af brugeren og bør kun håndteres af autoriserede servicetekniker.
- Brug kun de ledekabler, der følger med høretelefonerne og opladerenheden. Anvend ikke andre kabler til opladning.
- Smid ikke produktet i husholdningsaaffald, da det kan resultere i brand, eksplosion, elektrisk stød eller kemisk forbrænding.
- Under visse betingelser kan produktet blive utilgængelig for en kraftig elektrostatisk udladning, kan det få enheden til at stoppe med at fungere. Det resulterer i behovet for at nulstille.

FI Käyttöohjeet

- A Monitoimipainike. Katso alta kaikki toiminnot.
- B LED -valo. Punainen: Lataus käynnissä. LED sammuu, kuukloukkeet laidattu täyteen | Punainen ja sininen vilkuu: Paritus | Vilkkuva sininen: Paritettu.
- C Äänitähti.
- D Latausliittimet.
- E Latauskotelon akun merkkivalo.
- F USB-C latausportti.
- G Latauskotelo.

Käyttöönotto

Kuukloukut kytkeytyvät automaattisesti päälle, kun otat ne pois latauskotelosta. Voit myös kytkeä kuukloukut päälle pitämällä painiketta A painettuna 3 sekunnin ajan.

Paritus

1) Varmista, että Bluetooth® on käytössä puhelimessa, tabletissa tai muussa laitteessa.
2) Kun otat kuukloukut pois latauskotelosta, LED -valot vilkkuvat punaisena ja sinisenä vuorotellen. Kuukloukut ovat nyt paritettavissa.
3) Valitse laitteestasi "Promo Audio" tai mukautettamasi laitteen muodostaaksesi laitepari.
4) LED -valo vilkkuu sinisenä, kun laitepari on muodostettu.
5) Kuukloukut muodostavat automaattisesti yhteyden halumaasi laitteeseen, kun ne kytketään uudelleen päälle.

Pariliituksen purkaminen

Voit irrottaa kuukloukkien laitteen jollakin seuraavista vaihtoehdoista:

1) Aseta kuukloukut takaisin latauskotelosi.
2) Katkaise yhteys laitteen Bluetooth® -asetuksiisi kautta.
3) Valitsemalla Unohda laite laitteen Bluetooth® -asetusvalikon kautta.

Toista / Keskeytä

Toista ja keskeytä musiikki napauttamalla molempien kuukloukkien painiketta A.

Ohita Kappale

Musiikin soidessa, paina painiketta A kolmesti jonkumpaan kuukloukkoista ohitaaksesi kappaleen.

Äänenvoimakkuuden säätö

Lisää äänenvoimakkuutta napauttamalla painiketta A kahdesti vasemmassa kuukloukessa. Napauta painiketta A kahdesti oikeassapuolelessa kuukloukessa äänenvoimakkuuden pienentämiseksi.

Aktivoi Siri iPhonen käyttäjille

Aktivoi Siri pitämällä molempien kuukloukkien painiketta A painettuna 2 sekunnin ajan.

Puheluun vastaaminen ja Puhelun katkaisu

Paina jomman kumman kuukloukkien painiketta A vastataksesi puheluun. Voit lopettaa puhelun painamalla painiketta A uudelleen.

Hylkää puhelu

Hylkää saapuva puhelu pitämällä painiketta A painettuna 2 sekunnin ajan kummassakin kuukloukessa.

Akun tyhjenemisen varoitus

Kun akku on vähissä, "low battery" kuuluu 30 sekunnin välein, kunnes kuukloukket sammutetaan tai asetetaan latauskotelosen.

Sammuttaminen

Kuukloukket sammuvat automaattisesti, kun asetat ne latauskotelosen. Voit myös kytkeä kuukloukket pois päältä painamalla ja pitämällä painettuna A -painiketta molemmissa kuukloukessa 5 sekunnin ajan.

Kotelon lataus

1) Liitä USB-C-kaapeli virtalähteeseen ja tämän jälkeen USB-C-kaapeli latauskotelon sivussa olevaan USB-C-portiin. Suurin tulojännite ja virta eivät saa ylittää 5 V ja 200 mA.
2) Latauskotelon täyttäminen täyteen kestää noin 2 tuntia.
3) Kotelon akun merkkivalo vilkkuu punaisena latauksen aikana ja lakkaa vilkkumasta, kun on ladattu täyteen.

Kuulokkeiden lataaminen

1) Aseta kuukloukket latauskotelon varmistaen, että liitäntäkohdat ovat koskettuksissa.
2) Kuukloukkien LED -valo palaa punaisena, kun kuukloukket ladataan.
3) Punainen LED -valo sammuu, kun kuukloukket ovat ladattu täyteen.
4) Kuukloukkien lataaminen täyteen kestää noin tunnin.
5) Akun merkkivalo palaa sinisenä, kun kuukloukkeita ladataan, ja sammuu, kun akku on täyttä.

Akun tilan ilmaisin näyttäytyy seuraavasti
-3%, Sininen valo päällä
-3% Sininen valo vilkkuu
0% Sininen valo pois päältä ja lopeta kuukloukkien lataaminen.

Turvallisuustiedot:

- Älä yritä purkaa tuotetta tai asetella esineitä tuotteeseen, koska se saattaa aiheuttaa sen aiheuttaa oikosulkuja, jotka voivat aiheuttaa sähköiskun tai tulipalon.
- Tuote ei sisällä käyttäjän vaihdettavissa olevia osia. Vain valtuutetut huoltoinsinöörit saavat avata tuotteen.
- Tämä tuote ei ole vedenpitävä tai vesitiivis. Altistuminen sateelle, kosteudelle tai muille nesteille voi vahingoittaa tuotetta tai käyttäjää. Älä kosketa tai käytä märillä käsillä.
- Älä käytä tiloissa, joissa on räjähdysvaara.
- Tuotepakkaus sisältää pieniä esineitä ja pakkauksia, jotka voivat olla vaarallisia lapsille ja voi aiheuttaa tukehtumis- tai kuristumisvaaran. Säilytä tuote, tarvikkeet ja pakkaukset lasten ulottumattomissa. Tämä tuote ei ole leikkisä.
- Mikäli tuote on millään tavalla vaurioitunut, lävistetty, pudonnut, altistunut nesteelle, jos tuote ylikuumenee tai jos latauskaapeli on vaurioitunut, lopeta käyttö välittömästi.
- Älä liitä mihinkään muuhun kuin tämän sivun yläosassa mainittuun virtalähteeseen.
- Pidä tuote aina 0 ° C - 45 ° C lämpötilassa. Käyttö tämän alueen ulkopuolella saattaa vahingoittaa tuotetta tai vahingoittaa käyttäjää.
- VAROITUS: Tässä tuotteessa käytetty paristo voi aiheuttaa tulipalon, räjähdyksen tai kemiallisen palovamman, mikäli sitä käsitellään väärin.
- Tämän tuotteen akku ei ole käyttäjän vaihdettavissa, sitä saa käsitellä ainoastaan valtuutetut huoltoinsinöörit.
- Käytä ainoastaan kuukloukkien ja latauslaitteen mukana toimitettuja latauskaapeleita. Älä lataa muilla kaapeleilla.
- Älä hävitä tuotetta kotitalousjätteen mukana, sillä tämä saattaa aiheuttaa tulipalon, räjähdyksen, sähköiskun tai kemiallinen palovamman vaaran.
- Tietyissä olosuhteissa laite saattaa ylikuormituksen vuoksi lopettaa toimintansa. Tämä voi aiheuttaa laitteen toimimattomuuden. Mikäli näin tapahtuu, nollaa laite.

NL Gebruiksaanwijzing

- A Multifunctionele knop. Zie hieronder voor alle functies.
- B LED verlichting. Rood: Opladen in case. LED gaat uit zodra deze volledig opgeladen is | Rood en blauw knipperend: koppelen | Blauw knipperend: gekoppeld.
- C Audio uitgang.
- D Contactpunten opladen.
- E Oplaadbooste met batterij indicatie.
- F USB-C oplaadpoort.
- G Oplaadbooss.

Aanzetten

De oortelefoons worden automatisch ingeschakeld wanneer u ze uit de opladdoossette haalt. U kunt de oortelefoons ook inschakelen door knop A ingedrukt te houden voor 3 seconden.

Koppelen

1) Controleer of de Bluetooth® is geactiveerd op uw telefoon, tablet of een ander apparaat.
2) Met de oortelefoons uit de opladdoossette knipperen de LED-lampjes afwisselend rood en blauw, de oortelefoons bevinden zich nu in de koppelmodus.
3) Selecteer op je apparaat "Promo Audio" of de aangepaste apparaatnaam om te koppelen.
4) Het LED-lampje knippert blauw zodra het is gekoppeld.
5) De oortelefoons maken dan automatisch verbinding met het apparaat van uw voorkeur wanneer ze weer worden ingeschakeld.

Ontkoppelen

U kunt de oortelefoon van uw apparaat ontkoppelen via een van de onderstaande opties:

1) Plaats de oortelefoons terug in de oplaadboxs.
2) Verbreek de verbinding via de Bluetooth® instellingenmenu van uw apparaat.
3) Selecteer "Vergeet Apparaat" via de Bluetooth® instellingenmenu van uw apparaat.

Afspelen / pauze

Druk op knop A op een oortelefoon om uw muziek op te spelen of te pauzeren.

Nummers overslaan

Druk op knop A drie keer op een van beide oortelefoons om een nummer over te slaan.

Volumeregeling

Druk twee keer op knop A van de linker oortelefoon om het volume te verhogen. Druk twee keer op knop A van de rechter oortelefoon om het volume te verlagen.

Activeer Siri voor iPhone gebruikers

Houd knop A ingedrukt op een oortelefoon gedurende 2 seconden om Siri te activeren.

Oproep beantwoorden en oproep ophangen

Druk op knop A op van een oortelefoon om een oproep te beantwoorden. Om op te hangen druk nogmaals op knop A.

NO Brukermanual

- A Flerfunksjonsknapp. Alle funksjoner kan ses lenger nede i dokumentet.
- B LED-lys. Rødt: Lader i æske. LED skrus av når fulladet | Blinker rødt og blått: Sammenkobler | Blinker blått: Sammenkoblet.
- C Lydutgang.
- D Kontaktpunkter for lading.
- E Ladeenhetens batteriindikator.
- F Ladeport av typen USB-C.
- G Ladeetui.

Skru på

Øretelefonene skrur seg automatisk på når du tar dem ut av ladetesket. Du kan også skru på øretelefonene ved å trykke og holde på knappen A i 3 sekunder.

Sammenkobling

1) Påse at Bluetooth® er aktivert på din telefon, nettbrett eller annet.
2) Med øretelefonene uten for ladetesket vil LED-lysene blinke vekselsvis rødt og blått. Øretelefonene er nå i modus for sammenkobling.
3) På enheten din velger du "Promo Audio" eller tilpasset enhetsnavn for å para.
4) LED-lyset blinker blått når sammenkoblingen er gjennomført.
5) Øretelefonene vil heretter koble automatisk til din foretrukne enhet når de skrus på igen.

Frakobling

Du kan koble øretelefonene fra enheten din på følgende måter:

1) Legg øretelefonene tilbake i ladetesket.
2) Frakoble i den enkelte Bluetooth®-innstillinger
3) Velg «Glem enhet» i din enhets Bluetooth®-innstillinger.

Spill av / Pause

Trykk på knapp A på en av øretelefonene for å spille av eller pause musikken.

Hopp over sanger

Mens du spiller musikk, trykk tre ganger på knapp A på en av øretelefonene for å hoppe over sangen.

Volumkontroll

Trykk på knapp A på venstre øretelefon to ganger for å øke volumet. Trykk på knapp A på høyre øretelefon to ganger for å senke volumet.

Aktiver Siri for iPhone-brukere

Hold inne knapp A på en av øretelefonene i 2 sekunder for å aktivere Siri.

Besvar anrop og legg på

Trykk på knapp A på en av øretelefonene for å besvare et opkald. Du kan deretter trykke på knapp A igen for å legge på.

Avslå et anrop

Trykk og hold inne knapp **A** i to sekunder på en av øretelefonene for å avslå et innkommende anrop.

Varsel for lavt batterinivå

Når batterinivået er lavt vil en «lav batteri»-tone spilles av hvert 30. sekund til øretelefonene skrus av eller plasseres i ladestuet.

Skru av

Øretelefonene vil automatisk skrus av når de plasseres dem i ladestuet. Du kan også skru av øretelefonene ved å holde inne knapp **A** på en av øretelefonene i fem sekunder.

Lade etuet

1) Koble USB-C-kabelen til en strømkilde, og deretter til USB-C-porten på siden av ladestuet. Maksimal spenning og strømmengde bør ikke overstige henholdsvis 5 V og 200 mA.
2) Ladestuet lades fullt på omtrent to timer.
3) Batteriindikatorlampen på ladeenheten blinker rødt under lading og slutter å blinke når batteriet er fullladet.

Lade øretelefonene

1) Plasser øretelefonene i ladetuet og skre at kontaktpunktene er i kontakt.
2) LED-lyset på øretelefonene vil være statisk rødt mens øretelefonene lades.
3) Det røde LED-lyset vil skrus av når øretelefonene er fullladede.
4) Øretelefonene vil lades fullt på omtrent en time.
5) Batteriindikatorens blå lys er på når det ladende ladetuet er slått av og det batteriet er tomt.
   Ladeenheters batteristatus vises som følger:
   Ladenivå >3 %, blåtn lys.
   Ladenivå <3 %, blått blinkende lys.
   Ladenivå 0 %, blått lys slukket, og slutt å lade øretelefoner.

Sikkerhets- og samsvarsinformasjon:

- Ikke forsøk å demontere produktet eller ler gjenstander inn i det, ettersom dette kan forårsake kortslutninger og resultere i elektrisk sjokk eller brann.
- Produktet inneholder ingen deler som kan bytte ut av brukeren. Kun autoriserte serviceteknikere skal reparere produktet.
- Dette produktet er ikke vanntett eller motstandsdyktig mot vann. Å utsette produktet for vann, fukt eller andre væsker kan skade produktet og medfølgende personskade for brukeren. Ikke berør eller bruk med våte hender.
- Ikke bruk i omvidser med eksplosjonsfare.
- Produktforpakningen inneholder små gjenstander og inpakning som kan være skadelige for barn, og kan utgjøre en kvelningsfare. Hold produktet, tilbehør og inpakning utilgjengelig for barn til enhver tid. Produktet er ikke en leke.
- Dersom produktet skades på noe som helst vis, spildes, mistes, utsettes for væsker, overopphetet, eller hvis ladekabelen er skadet, må bruk av produktet opphøre umiddelbart.
- Koble ikke til en strømforsyning som ikke samsvarer med den som nevnes overst på denne siden.
- Hold alltid produktet mellom 0 og 45 °C. Bruk utenfor denne temperaturen kan skade produktet og medføre skade for brukeren.
- ADVARSEL: Batteriet i dette produktet kan ved misbruk utgjøre fare for brann, eksplosjon, elektrisk sjokk eller kjemisk forbrenning.
- Batteriet i dette produktet er ikke utbyttbart, og ber kun håndtere av autoriserte serviceteknikere.
- Bruk bare ladeadapteren som fulgte med øretelefonen og ladeenheten; lad ikke med andre kabler.
- Ikke kast produktet i husholdningsavfall. Dette kan medføre brann, eksplosjon, elektrisk sjokk eller kjemisk forbrenning.
- Under visse omstendigheter kan å utsette enheten for sterk elektrostatisk utladning gjøre at enheten slutter å fungere, slik at den må tilbakestilles.

Odrzucanie połączenia

Naciśnij przytrzymaj przez 2 sekundy przycisk **A** na dowolnej słuchawce, aby odrzucić połączenie przychodzące.

Komunikat o niskim poziomie naładowania baterii

Gdy poziom naładowania baterii jest niski, co 30 sekund będzie odtwarzany sygnał dźwiękowy informujący o niskim poziomie naładowania baterii, dopóki słuchawki nie zostaną wyłączone lub umieszczone w ładowcie.

Wyłączanie

Słuchawki wyłączają się automatycznie po umieszczeniu ich w ładowcie. Można również wyłączyć słuchawki, naciskając i przytrzymując przez 5 sekund przycisk **A** na jednej ze słuchawek.

Ładowanie etui

1) Podłącz kabel USB-C do źródła zasilania, a następnie podłącz kabel USB-C do portu USB-C z boku etui ładującego. Maksymalne napięcie wejściowe i prąd nie powinny przekraczać odpowiednio 5V i 200mA.
2) Pełne naładowanie ładowarki trwa około 2 godzin.
3) Lampka baterii na etui miga na czerwono podczas ładowania i przestaje migać po pełnym naładowaniu.

Ładowanie słuchawek

1) Umieść słuchawki w gniazdach ładowania, upewniając się, że punkty połączenia są w kontakcie.
2) Gdy słuchawki są wyjęte z ładowarki, diody LED będą migać na przemian na czerwono i niebiesko, słuchawki są teraz w trybie parowania.
3) Na swoim urządzeniu wybierz "Promo Audio" lub sparowanie/dodawanie nowego słuchawek, aby sparować.
4) Po udanym sparowaniu dioda LED zacznie migać na niebiesko.
5) Słuchawki automatycznie połączą się z preferowanym urządzeniem, gdy zostaną ponownie włączone.

Rozłączanie parowania

Możesz odłączyć słuchawki od swojego urządzenia za pomocą jednej z poniższych opcji:

1) Wróć słuchawki z powrotem do etui ładującego.
2) Rozłączenie za pomocą menu ustawień Bluetooth® w urządzeniu.
3) Wybranie opcji "Zapomnij urządzenie" w menu ustawień Bluetooth® urządzenia.

Odtwarzanie / Pauza

Naciśnij przycisk **A** na jednej ze słuchawek, aby odtwarzać lub wstrzymywać odtwarzanie muzyki.

Pomijanie utworów

Podczas odtwarzania muzyki dotknij przycisku **B** trzykrotnie dowolnej słuchawce, aby pominąć utwór.

Regulacja głośności

Naciśnij przycisk **A** dwa razy na lewej słuchawce, aby zwiększyć głośność. Naciśnij przycisk **A** dwa razy na prawej słuchawce, aby zmniejszyć głośność.

Włączanie Siri dla użytkowników iPhone'a

Przytrzymaj przycisk **A** na jednej ze słuchawek przez 2 sekundy, aby aktywować Siri.

Odbieranie i zawieszanie połączeń

Naciśnij przycisk **A** na jednej słuchawce, aby odebrać połączenie. Następnie możesz ponownie nacisnąć przycisk **A**, aby się rozłączyć.

Desligar Chamada

Pressione e segure o botão **A** durante 2 segundos num dos auriculares para rejeitar uma chamada.

Bateria Baixa

Quando a bateria estiver baixa, o toque de 'bateria baixa' irá tocar a cada 30 segundos até os auriculares desligarem ou serem colocados na caixa de carregamento.

Desligar

Os auriculares irão automaticamente desligar quando colocados na caixa de carregamento. Poderá também desligá-los ao pressionar o botão **A** num dos auriculares durante 5 segundos.

Carregar a caixa

1) Conecte o cabo USB-C a uma fonte de energia e deposie conecte o USB-C na entrada USB-C na lateral da caixa de carregamento. A capacidade de voltagem e corrente máxima, não deve exceder os 5V e 200mA respectivamente.
2) A caixa de carregamento estará totalmente carregada em aproximadamente 2 horas.
3) A luz indicadora de bateria no estojo piisca a vermelho durante o carregamento e para de piscar quando completamente carregada.

Carregar os auscultadores:

1) Coloque os auscultadores dentro da caixa, assegurando-se de que os pontos de contacto estão em sintonia.
2) Uma luz LED vermelha irá aparecer durante o carregamento.
3) A luz LED irá desligar-se quando os auscultadores estiverem carregados.
4) Os auscultadores demorarão aproximadamente 1 hora para carregarem na sua totalidade.
5) A luz indicadora de bateria azul acende-se ao carregar os auscultadores e desliga-se quando a bateria está vazia.
   O estado da bateria do estojo de carregamento é indicado como se segue:
   >3% Luz azul acesa.
   <3% Luz azul intermitente,
   0% Luz azul apagada e para de carregar os auscultadores.

Informação de Segurança e Conformidade:

- Não tente desmontar o produto ou inserir objectos no produto pois poderá causar curtos circuitos resultando num choque eléctrico ou incêndio.
- O produto não contém partes sujeitas a reparação pelo utilizador. Apenas serviços autorizados poderão abrir o produto.
- Este produto não é à prova de água. Expor o produto à chuva, humidade ou outro líquidos, poderá danificar o produto e provocar lesões ao utilizador. Não toque ou utilize com mãos molhadas.
- Não utilize em zonas com risco de explosão.
- A embalagem contém items pequenos que podem ser prejudiciais para crianças, tendo risco de asfixia. Que certamente não é um brinquedo. Mantenha sempre o produto e acessórios fora do alcance de crianças. Este produto não deve ser utilizado como um brinquedo.
- Se o produto for danificado, exposto a líquidos, sobreaquecido, ou sofrer qualquer consequence ou se o cabo de carregamento for danificado, não volte a utilizar.
- Não coloque o produto em locais onde haja fontes de ignição ou chama descoberta.
- Mantenha o produto sempre entre temperaturas de 0°C e 45°C. Utilizar o produto para além destas parâmetros poderá danificar o produto ou ser prejudicial para o utilizador.
- ATENÇÃO: A bateria utilizada neste produto poderá apresentar um risco de incêndio, explosão, choque or queimadura química se danificada
- A bateria neste produto não é substituível e deverá ser manuseada apenas por engenheiros certificados.
- Utilize apenas os cabos fornecidos para o carregamento dos Auscultadores; não utilize outros cabos.
- Não coloque o produto no lixo doméstico uma vez que poderá provocar um incêndio, explosão, choque ou queimadura.
- Sob certas circunstâncias, expor o produto a descargas eléctricas poderá danificar o dispositivo. Poderá ser necessário reconecar.

Avvisa ett samtal

Tryck och håll in **A** knappen i 2 sekunder på en av hörlurarna för att avvisa ett inkommande samtal.

Låg Batterinivå

När batteriet börjar ta slut så kommer en "låg batteri"-ton att spelas ett sekundslångt hörlurarna stängs av eller sätts tillbaka i laddningsfodralet.

Stäng av

Hörlurarna stängs automatiskt av när du stoppar tillbaka dem i laddningsfodralet. Du kan också stänga av hörlurarna genom att trycka på **A** knappen på en av hörlurarna i 5 sekunder.

Ladda fodralet

1) Koppla USB-C kabeln till en strömkälla och ansluit sedan USB-C kabeln till USB-C porten på sidan av laddningsfodralet. Den maximala ingångsspänningen och strömmen bör inte överstiga 5V respektive 200mA.
2) Det tar cirka 2 timmar för fodralet att bli fulladat.
3) Batteriindikatorlampan på fodralet blinkar rött under laddning och slutar blinka när den är fulladad.

Ladda Hörlurarna

1) Placera hörlurarna i laddningsfodralet och se till att anslutningspunkterna är i kontakt.
2) LED-lampan på hörlurarna kommer att visa ett statiskt rött ljud medans hörlurarna laddas.
3) Det röda LED-ljuset stängs av när hörlurarna är fulladade.
4) Hörlurarna tar ungefär 1 timme för att ladda hörlurarna fullt.
5) Batteriindikatorns blå lampa tänds när hörlurarna laddas och släcks när batteriet är tomt.
   Laddningsfodralets batteristatus kommer att indikeras som nedan
   >3%, blått ljus på
   <3% Blått ljus blinkar
   0% blått ljus av och slutar lada hörlurarna.

Information om Säkerhet och Uppfyllelsekrav

- Försök inte att ta isär produkten eller sätta i föremål in i produkten då detta kan orsaka kortslutning som kan leda till elektriska stötar eller brand.
- Produkten innehåller inga delar som användaren kan byta ut. Endast autoriserade servicetekniker får öppna produkten.
- Denna produkt är inte vattentät. Utsätts produkten för regn, fukt eller andra vätskor så kan den skadas eller orsaka skada på användaren. Använd inte med blöta händer.
- Använd inte i omvidser det finns risk för explosion.
- Produktförpackningen innehåller små föremål och förpackning som kan vara farliga för barn och kan utgöra en kvävningsrisk eller skyddsgrinder. Förvara produkten, tillbehör och förpackningar utom räckhåll för barn.
- Om produkten är skadad på något sätt, t.ex. genomborrad, tappad, utsatt för vätska, om produkten har överhettats, eller om laddningssladden är skadad - sluta använda den omedelbart.
- Anslut inte produkten till en annan strömförsörjning än de som anges högst upp i instruktionerna.
- Förvara alltid produkten mellan 0°C and 45°C. Användning utanför detta intervall kan skada produkten under användaren.
- OBS! Batteriet som används i denna produkt kan medföra risk för brand, explosion, elektriska stötar eller kemisk brännskada om den behandlas illa.
- Batteriet i denna produkt kan inte byttas ut av användaren och ska endast hanteras av auktoriserade servicetekniker.
- Använd endast de laddare som medföljer hörlurarna och laddaren, ladda inte med några andra kablar.
- Kasta inte produkten i hushållsavfallet eftersom det kan leda till brand, explosion, elektriska stötar eller kemisk brännskada.
- Under vissa förhållanden kan utsättning av kraftig elektrostatisk urladdning få enheten att sluta fungera. Detta resulterar i att enheten måste återställas.

Odrzucanie połączenia

Naciśnij przytrzymaj przez 2 sekundy przycisk **A** na dowolnej słuchawce, aby odrzucić połączenie przychodzące.

Komunikat o niskim poziomie naładowania baterii

Gdy poziom naładowania baterii jest niski, co 30 sekund będzie odtwarzany sygnał dźwiękowy informujący o niskim poziomie naładowania baterii, dopóki słuchawki nie zostaną wyłączone lub umieszczone w ładowcie.

Wyłączanie

Słuchawki wyłączają się automatycznie po umieszczeniu ich w ładowcie. Można również wyłączyć słuchawki, naciskając i przytrzymując przez 5 sekund przycisk **A** na jednej ze słuchawek.

Ładowanie etui

1) Podłącz kabel USB-C do źródła zasilania, a następnie podłącz kabel USB-C do portu USB-C z boku etui ładującego. Maksymalne napięcie wejściowe i prąd nie powinny przekraczać odpowiednio 5V i 200mA.
2) Pełne naładowanie ładowarki trwa około 2 godzin.
3) Lampka baterii na etui miga na czerwono podczas ładowania i przestaje migać po pełnym naładowaniu.

Ładowanie słuchawek

1) Umieść słuchawki w gniazdach ładowania, upewniając się, że punkty połączenia są w kontakcie.
2) Gdy słuchawki są wyjęte z ładowarki, diody LED będą migać na przemian na czerwono i niebiesko, słuchawki są teraz w trybie parowania.
3) Na swoim urządzeniu wybierz "Promo Audio" lub sparowanie/dodawanie nowego słuchawek, aby sparować.
4) Po udanym sparowaniu dioda LED zacznie migać na niebiesko.
5) Słuchawki automatycznie połączą się z preferowanym urządzeniem, gdy zostaną ponownie włączone.

Rozłączanie parowania

Możesz odłączyć słuchawki od swojego urządzenia za pomocą jednej z poniższych opcji:

1) Wróć słuchawki z powrotem do etui ładującego.
2) Rozłączenie za pomocą menu ustawień Bluetooth® w urządzeniu.
3) Wybranie opcji "Zapomnij urządzenie" w menu ustawień Bluetooth® urządzenia.

Odtwarzanie / Pauza

Naciśnij przycisk **A** na jednej ze słuchawek, aby odtwarzać lub wstrzymywać odtwarzanie muzyki.

Pomijanie utworów

Podczas odtwarzania muzyki dotknij przycisku **B** trzykrotnie dowolnej słuchawce, aby pominąć utwór.

Regulacja głośności

Naciśnij przycisk **A** dwa razy na lewej słuchawce, aby zwiększyć głośność. Naciśnij przycisk **A** dwa razy na prawej słuchawce, aby zmniejszyć głośność.

Włączanie Siri dla użytkowników iPhone'a

Przytrzymaj przycisk **A** na jednej ze słuchawek przez 2 sekundy, aby aktywować Siri.

Odbieranie i zawieszanie połączeń

Naciśnij przycisk **A** na jednej słuchawce, aby odebrać połączenie. Następnie możesz ponownie nacisnąć przycisk **A**, aby się rozłączyć.

Avvisa ett samtal

Tryck och håll in **A** knappen i 2 sekunder på en av hörlurarna för att avvisa ett inkommande samtal.

Låg Batterinivå

När batteriet börjar ta slut så kommer en "låg batteri"-ton att spelas ett sekundslångt hörlurarna stängs av eller sätts tillbaka i laddningsfodralet.

Stäng av

Hörlurarna stängs automatiskt av när du stoppar tillbaka dem i laddningsfodralet. Du kan också stänga av hörlurarna genom att trycka på **A** knappen på en av hörlurarna i 5 sekunder.

Ladda fodralet

1) Koppla USB-C kabeln till en strömkälla och ansluit sedan USB-C kabeln till USB-C porten på sidan av laddningsfodralet. Den maximala ingångsspänningen och strömmen bör inte överstiga 5V respektive 200mA.
2) Det tar cirka 2 timmar för fodralet att bli fulladat.
3) Batteriindikatorlampan på fodralet blinkar rött under laddning och slutar blinka när den är fulladad.

Ladda Hörlurarna

1) Placera hörlurarna i laddningsfodralet och se till att anslutningspunkterna är i kontakt.
2) LED-lampan på hörlurarna kommer att visa ett statiskt rött ljud medans hörlurarna laddas.
3) Det röda LED-ljuset stängs av när hörlurarna är fulladade.
4) Hörlurarna tar ungefär 1 timme för att ladda hörlurarna fullt.
5) Batteriindikatorns blå lampa tänds när hörlurarna laddas och släcks när batteriet är tomt.
   Laddningsfodralets batteristatus kommer att indikeras som nedan
   >3%, blått ljus på
   <3% Blått ljus blinkar
   0% blått ljus av och slutar lada hörlurarna.

Information om Säkerhet och Uppfyllelsekrav

- Försök inte att ta isär produkten eller sätta i föremål in i produkten då detta kan orsaka kortslutning som kan leda till elektriska stötar eller brand.
- Produkten innehåller inga delar som användaren kan byta ut. Endast autoriserade servicetekniker får öppna produkten.
- Denna produkt är inte vattentät. Utsätts produkten för regn, fukt eller andra vätskor så kan den skadas eller orsaka skada på användaren. Använd inte med blöta händer.
- Använd inte i omvidser det finns risk för explosion.
- Produktförpackningen innehåller små föremål och förpackning som kan vara farliga för barn och kan utgöra en kvävningsrisk eller skyddsgrinder. Förvara produkten, tillbehör och förpackningar utom räckhåll för barn.
- Om produkten är skadad på något sätt, t.ex. genomborrad, tappad, utsatt för vätska, om produkten har överhettats, eller om laddningssladden är skadad - sluta använda den omedelbart.
- Anslut inte produkten till en annan strömförsörjning än de som anges högst upp i instruktionerna.
- Förvara alltid produkten mellan 0°C and 45°C. Användning utanför detta intervall kan skada produkten under användaren.
- OBS! Batteriet som används i denna produkt kan medföra risk för brand, explosion, elektriska stötar eller kemisk brännskada om den behandlas illa.
- Batteriet i denna produkt kan inte byttas ut av användaren och ska endast hanteras av auktoriserade servicetekniker.
- Använd endast de laddare som medföljer hörlurarna och laddaren, ladda inte med några andra kablar.
- Kasta inte produkten i hushållsavfallet eftersom det kan leda till brand, explosion, elektriska stötar eller kemisk brännskada.
- Under vissa förhållanden kan utsättning av kraftig elektrostatisk urladdning få enheten att sluta fungera. Detta resulterar i att enheten måste återställas.

拒接電話

按住任一耳機上的按鈕 **A** 2 秒鐘以拒絕來電。

低電量提示

當電池電量不足時，每30秒會播放一次 "低電量提示音"，直到耳機關機或放入充電盒。

關閉

當您將耳機放入充電盒時，耳機會自動關閉。您也可以通過按住任一耳機上的按鈕 **A** 5 秒鐘來關閉耳機。

為盒子充電

1) 將您的USB-C電纜連接到電源，然後將USB-C線纜插入充電盒側面的USB-C 端口。最大輸入電壓和電流分別不應超過5V和200mA。
2) 充電盒大約需要2小時才能完滿。
3) 充電時外殼上的電池指示燈呈紅色閃爍，充滿後熄滅。

為耳機充電

1) 將耳機放入充電盒中，並保證其接觸點。
2) 耳機充電時，耳機上的LED將顯示靜態紅燈。
3) 耳機充滿電，紅色LED燈將熄滅。
4) 耳機完滿電約需要1小時。
5) 耳機充電盒電池指示燈會常亮，電量耗盡時閃爍燈熄滅
   充電盒電池狀態將按如下顯示
   >3% 藍燈開啟
   <3% 藍燈閃爍
   0% 藍燈熄滅並停止對耳機充電。

拒接電話

按住任一耳機上的按鈕 **A** 2 秒鐘以拒絕來電。

低電量提示

當電池電量不足時，每30秒會播放一次 "低電量提示音"，直到耳機關機或放入充電盒。

關閉

當您將耳機放入充電盒時，耳機會自動關閉。您也可以通過按住任一耳機上的按鈕 **A** 5 秒鐘來關閉耳機。

為盒子充電

1) 將您的USB-C電纜連接到電源，然後將USB-C線纜插入充電盒側面的USB-C 端口。最大輸入電壓和電流分別不應超過5V和200mA。
2) 充電盒大約需要2小時才能完滿。
3) 充電時外殼上的電池指示燈呈紅色閃爍，充滿後熄滅。

為耳機充電

1) 將耳機放入充電盒中，並保證其接觸點。
2) 耳機充電時，耳機上的LED將顯示靜態紅燈。
3) 耳機充滿電，紅色LED燈將熄滅。
4) 耳機完滿電約需要1小時。
5) 耳機充電盒電池指示燈會常亮，電量耗盡時閃爍燈熄滅
   充電盒電池狀態將按如下顯示
   >3% 藍燈開啟
   <3% 藍燈閃爍
   0% 藍燈熄滅並停止對耳機充電。

拒接電話

按住任一耳機上的按鈕 **A** 2 秒鐘以拒絕來電。

低電量提示

當電池電量不足時，每30秒會播放一次 "低電量提示音"，直到耳機關機或放入充電盒。

關閉

當您將耳機放入充電盒時，耳機會自動關閉。您也可以通過按住任一耳機上的按鈕 **A** 5 秒鐘來關閉耳機。

為盒子充電

1) 將您的USB-C電纜連接到電源，然後將USB-C線纜插入充電盒側面的USB-C 端口。最大輸入電壓和電流分別不應超過5V和200mA。
2) 充電盒大約需要2小時才能完滿。
3) 充電時外殼上的電池指示燈呈紅色閃爍，充滿後熄滅。

為耳機充電

1) 將耳機放入充電盒中，並保證其接觸點。
2) 耳機充電時，耳機上的LED將顯示靜態紅燈。
3) 耳機充滿電，紅色LED燈將熄滅。
4) 耳機完滿電約需要1小時。
5) 耳機充電盒電池指示燈會常亮，電量耗盡時閃爍燈熄滅
   充電盒電池狀態將按如下顯示
   >3% 藍燈開啟
   <3% 藍燈閃爍
   0% 藍燈熄滅並停止對耳機充電。

安全和合規信息

- 請勿嘗試拆解產品或將物品插入產品，否則可能導致短路，導致觸電或起火。
- 本產品不含用戶可更換的部件。只有授權的維修人員才可以打開產品。
- 本產品不防水，將產品暴露在雨中、潮气或其他液體中可能會損壞產品，並可能導致用戶受傷。請勿用手接觸或使用。
- 不要在爆炸環境中使用產品。
- 產品包裝中含有可能對兒童有害的小物品和包裝，並可能引起窒息或窒息的危險。請時刻將產品、配件和包裝放在兒童接觸不到的地方。本產品不是玩具。
- 如果產品以任何方式損壞、刺穿、掉落、暴露於液體、如果產品過熱或充電電纜損壞，請立即停止使用。
- 請勿連接與本產品說明書規定以外的任何輸入電源。
- 始終保持產品在0°C至45°C之間。此範圍以外的操作可能損壞產品或對用戶造成傷害。
- 注意：本產品中使用的電池可能會發生火災，爆炸，觸電或化學灼傷的危險。
- 本產品中的電池用戶無法更換，只能由授權的維修工程師處理。
- 只能使用隨附的電容器和帶帽的充電電纜，不可使用其他電纜充電。
- 請勿將本產品處置在生活垃圾中，否則可能導致火災，爆炸，觸電或化學燒傷。
- 在某些情況下，將設備暴露在強靜電放電下可能會導致設備停止運行。導致后需要重置。

安全和合規信息

- 請勿嘗試拆解產品或將物品插入產品，否則可能導致短路，導致觸電或起火。
- 本產品不含用戶可更換的部件。只有授權的維修人員才可以打開產品。
- 本產品不防水，將產品暴露在雨中、潮气或其他液體中可能會損壞產品，並可能導致用戶受傷。請勿用手接觸或使用。
- 不要在爆炸環境中使用產品。
- 產品包裝中含有可能對兒童有害的小物品和包裝，並可能引起窒息或窒息的危險。請時刻將產品、配件和包裝放在兒童接觸不到的地方。本產品不是玩具。
- 如果產品以任何方式損壞、刺穿、掉落、暴露於液體、如果產品過熱或充電電纜損壞，請立即停止使用。
- 請勿連接與本產品說明書規定以外的任何輸入電源。
- 始終保持產品在0°C至45°C之間。此範圍以外的操作可能損壞產品或對用戶造成傷害。
- 注意：本產品中使用的電池可能會發生火災，爆炸，觸電或化學灼傷的危險。
- 本產品中的電池用戶無法更換，只能由授權的維修工程師處理。
- 只能使用隨附的充電盒和帶帽的充電電纜，不可使用其他電纜充電。
- 請勿將本產品處置在生活垃圾中，否則可能導致火災，爆炸，觸電或化學燒傷。
- 在某些情況下，將設備暴露在強靜電放電下可能會導致設備停止運行。導致后需要重置。

ペアリング解除

イヤフォンのペアリング解除をするには、下記のいずれかで行うことです。

1) イヤフォンを充電ケースに収納してください。
2) デバイスのBluetooth® 設定画面で、ペアリング解除の操作を行ってください。
3) デバイスのBluetooth® 設定画面で "Forget Device (ペアリング解除)" を選択してください。

音楽の再生 / 停止

ペアリングで音楽の再生または停止をするには、左右いずれかのイヤフォンのボタン **A** をタップしてください。

曲のスキップ

音楽の再生中に曲をスキップするには、左右いずれかのボタン **B** を3回タップしてください。

ボリュームの調整

ボリュームを上げるには、左側のイヤフォンのボタン **A** を2回タップし、ボリュームを下げるには、右側のボタン **A** を2回タップしてください。

Siri のアクティベート (iPhone)

Siri をアクティベートするには、左右イヤフォンのいずれかのボタン **A** を2秒長押しします。

電話の着信応答と通話の終了

電話に応答する場合は、左右いずれかのボタン **A** をタップします。通話を終了するには、再度ボタン **A** をタップします。

ペアリング解除

イヤフォンのペアリング解除をするには、下記のいずれかで行うことです。

1) イヤフォンを充電ケースに収納してください。
2) デバイスのBluetooth® 設定画面で、ペアリング解除の操作を行ってください。
3) デバイスのBluetooth® 設定画面で "Forget Device (ペアリング解除)" を選択してください。

音楽の再生 / 停止

ペアリングで音楽の再生または停止をするには、左右いずれかのイヤフォンのボタン **A** をタップしてください。

曲のスキップ

音楽の再生中に曲をスキップするには、左右いずれかのボタン **B** を3回タップしてください。

ボリュームの調整

ボリュームを上げるには、左側のイヤフォンのボタン **A** を2回タップし、ボリュームを下げるには、右側のボタン **A** を2回タップしてください。

Siri のアクティベート (iPhone)

Siri をアクティベートするには、左右イヤフォンのいずれかのボタン **A** を2秒長押しします。

電話の着信応答と通話の終了

電話に応答する場合は、左右いずれかのボタン **A** をタップします。通話を終了するには、再度ボタン **A** をタップします。

ユーザーマニュアル

A マルチ機能ボタン: 機能の詳細は、下記をご参照下さい。
B LEDランプ: 赤 点灯: 充電中、充電完了 赤 点滅: 充電中 | 消灯: つぶ充電 | 青点滅 交互点滅: ペアリング・モード | 青 点滅: ペアリング完了
C オーディオ出力
D 充電端子
E 充電ケース バッテリーインジケーター
F USB-C充電ポート
G 充電ケース

電源ON

イヤフォンを充電ケースから取り出すと、自動的に電源がONになります。
電源をOFFにするにしても、電源をONにすることができます。

ペアリング

1) 接続するスマートフォンやタブレットの電源をONにし、デバイスの画面からBluetooth® を起動してください。イヤフォンを充電ケースから取り出すと、LEDランプが赤と青で交互に点滅しはじめ、ペアリングモードになります。
2) 接続するデバイスの画面から "Promo Audio" または、ペアリングしたいデバイスを選択してイヤフォンと、ペアリングします。
3) ペアリングが正常に完了すると、LEDランプが青色に点滅します。
4) 次回の利用時から電源をONにすると自動的に接続デバイスに接続します。

安全和合規信息

- 請勿嘗試拆解產品或將物品插入產品，否則可能導致短路，導致觸電或起火。
- 本產品不含用戶可更換的部件。只有授權的維修人員才可以打開產品。
- 本產品不防水，將產品暴露在雨中、潮气或其他液體中可能會損壞產品，並可能導致用戶受傷。請勿用手接觸或使用。
- 不要在爆炸環境中使用產品。
- 產品包裝中含有可能對兒童有害的小物品和包裝，並可能引起窒息或窒息的危險。請時刻將產品、配件和包裝放在兒童接觸不到的地方。本產品不是玩具。
- 如果產品以任何方式損壞、刺穿、掉落、暴露於液體、如果產品過熱或充電電纜損壞，請立即停止使用。
- 請勿連接與本產品說明書規定以外的任何輸入電源。
- 始終保持產品在0°C至45°C之間。此範圍以外的操作可能損壞產品或對用戶造成傷害。
- 注意：本產品中使用的電池可能會發生火災，爆炸，觸電或化學灼傷的危險。
- 本產品中的電池用戶無法更換，只能由授權的維修工程師處理。
- 只能使用隨附的充電盒和帶帽的充電電纜，不可使用其他電纜充電。
- 請勿將本產品處置在生活垃圾中，否則可能導致火災，爆炸，觸電或化學燒傷。
- 在某些情況下，將設備暴露在強靜電放電下可能會導致設備停止運行。導致后需要重置。

着信拒否

かかってきた電話の着信を拒否するには、左右どちらかのイヤフォンの
ボタン Ⓐ を2秒長押しして下さい 。

バッテリー残量低下の通知

バッテリーの残量が少なくなると、「バッテリー残量低下アラーム」が
30秒ごとに鳴り始め、イ ヤフォンの電源をOFFにするか、充電ケースに
収納するまでアラームは鳴り続けます。

電源OFF

イヤフォンは、充電ケースに収納すると自動的に電源がOFFになります。
または、左右いずれかのイヤフォンのボタン Ⓐ を５秒長押しすると電源が
OFFになります。

ケースを充電する

1) 充電用のケーブルを電源に挿し込み、ケースの側面にあるUSB-Cポートに
接続して下さい。最大入力電圧と電流は、5Vと200mAです。制定外の
電圧・電流による充電は、お控え下さい。
2) 充電ケースは、およそ2時間程度でフル充電が完了します。
3) 電中は、バッテリーインジケーターが赤く点滅し、フル充電になると点滅が停止します。

イヤフォンを充電する

1) イヤフォンを充電するには、接続ポイントに端子が接触するように
確認しながら充電ケー スに収納して下さい。
2) イヤフォンの充電中は、LEDランプが赤く点灯します。
3) LEDランプは、イヤフォンがフル充電を完了すると、消灯します。
4) およそ１時間程度で、イヤフォンのフル充電が完了します。
5) イヤフォンの充電中は、バッテリーインジケーターは、青く点灯し、バッテリー残量
なくなると消灯します。
充電ケースのバッテリーの状態は、次のように表示されます。
>3%, ブルーライト点灯、
<3% ブルーライト点滅、
0% ブルーライト消灯の上、イヤフォンの充電を停止します。

安全性および製品取り扱いに関する注意事項：

- 本製品の分解および異物の挿入などの行為は、電気回路のショートを引き起こし、感電や火災の原因に繋がる危険性がありますので、お控え下さい。
- 本製品には、ユーザーご自身の手で交換可能な部品は使用されておりません。製品本体を解体する必要のある作業は、認定サービス・エンジニアに依頼して下さい。
- 本製品は、防水・耐水の設計はされておりません。雨に濡れてしまったり、湿度の高い場所で使用したり、その他の液体に濡れてしまったりした状態でのご使用は、製品の損傷、更にはユーザーに危害が 加わる可能性も考えられます。濡れたままの手で製品に触れる、または製品をご使用になる行為は、危険ですのでお控え下さい。
- 引火性ガスなどに近い場所でのご使用は、爆発や火災の原因となる恐れがあるため、お控え下さい。
- 本製品パッケージには、ごく小さな部品や、場合によっては危険となり得る梱包材が含まれます。幼児が誤飲して喉に詰まらせたり、首に巻きついて窒息に至ったりする可能性なども考えられます。本製品と付属品、およびその梱包材は、常に子供の手が届かない場所に保管して下さい。本製品は子供用の玩具 ではありません。
- 万一にも本製品に衝突・落下・水濡れ等による損傷が生じた場合、あるいは本製品に過度の発熱、または充電ケーブルに破損などが見受けられる場合は、すぐに製品の使用を中止して下さい。
- 記載された電圧以外の電源には接続しないでください。
- 本製品は、気温が 0°C～45°Cの環境での保管およびご使用を想定するものです。この範囲外の環境でご使用になると、製品に不具合が生じたり、ユーザーに危害が及ぶ可能性があります。ご注意下さい。
- 注意：本製品に使用されるバッテリーは、取り扱い上の不注意による火災・爆発・感電、または化学反応による火傷などの原因となる危険性があります。
- 本製品のバッテリーは、ユーザーが自身で交換することはできません。認定を受けたサービス・エンジ ニアのみが、バッテリー交換などの作業を行うことができます。
- 充電ケーブルは、必ず本製品または充電用デバイスに付属するケーブルをご使用下さい。付属品以外のケーブルを使用しての充電は、不具合の原因となりかねないため、お控え下さい。
- 本製品は家庭から出るゴミと一緒に、一般廃棄物としての廃棄をしないで下さい。火災、 爆発、感電、または化学反応による火傷などを引き起こす原因となる危険性があります。
- 特定の条件下において、電子機器は強い静電気放電 (ESD) の影響による誤作動や機能停止状態を引き起こすことがあります。そのような場合には、機器の再起動を行って下さい。

ISED Statement
This device contains license-excempt transmitter(s)/receiver(s) that comply with Innovation, Science and Economic Development Canda's license-excempt RSS(s). Operation is subject to the following two conditions:

1. This device may not cause interference.
2. This device must accept any interference, including interference that may cause undesired operation of the device.

L'émetteur/récepteur exempt de licencecontenu dans le présentappareilestconforme aux CNR d'Innovation, Sciences et Développementéconomique Canada applicables aux appareils radio exempts de licence. L'exploitationestautoirisée aux deux conditions suivantes:

1. L'appareil ne doit pas produire de brouillage.
2. L'appareil doit accepter tout brouillageradioélectriquesubi, mêmesi le brouillageest susceptible d'encompromettre le fonctionnement.

This device complies with Part 15 of the FCC Rules. Operation is subject to the following two conditions: (1) this device may not cause harmful interference, and (2) this device must accept any interference received, including interference that may cause undesired operation.

Changes or modifications not expressly approved by the party responsible for compliance could void the user's authority to operate the equipment.

This equipment has been tested and found to comply with the limits for a Class B digital device, pursuant to Part 15 of the FCC Rules. These limits are designed to provide reasonable protection against harmful interference in a residential installation. This equipment generates, uses and can radiate radio frequency energy and, if not installed and used in accordance with the instructions, may cause harmful interference to radio communications. However, there is no guarantee that interference will not occur in a particular installation.

If this equipment does cause harmful interference to radio or television reception, which can be determined by turning the equipment off and on, the user is encouraged to try to correct the interference by one or more of the following measures:

- Reorient or relocate the receiving antenna.
- Increase the separation between the equipment and receiver.
- Connect the equipment into an outlet on a circuit different from that to which the receiver is connected.
- Consult the dealer or an experienced radio/TV technician for help.

Please remove the batteries safely with appropriate tools when disposing of the earphones or batteries. Please use designated collection or recycling facilities.

FCC ID: 2ALRV-DT2111
Left earphone:
IC : 22713-01DT2111
HVIN: 01DT2111
Right earphone:
IC : 22713-02DT2111
HVIN: 02DT2111

Note: The FCC ID: 2ALRV-DT2111 **is only for the earphone (not charging case).**